ՀԱՆԳՈՒՅՑ 1

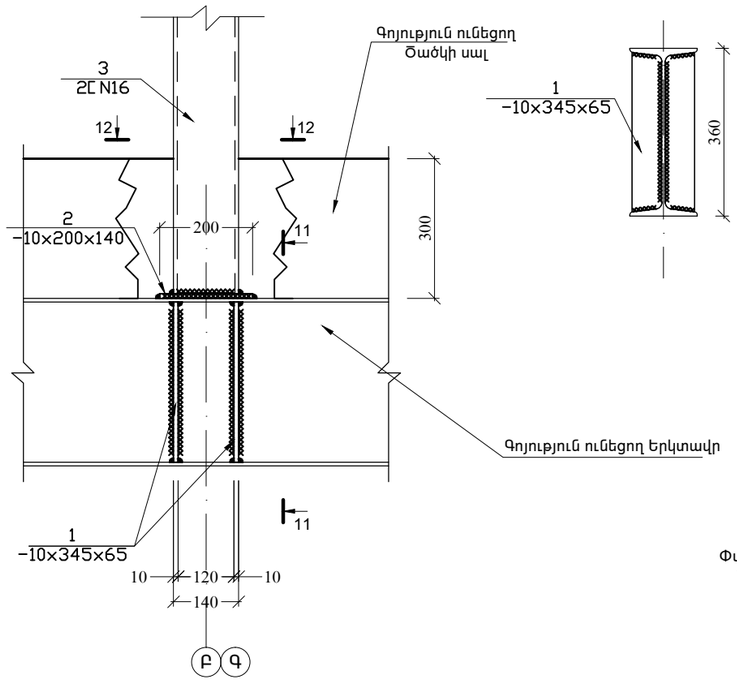

11 - 11

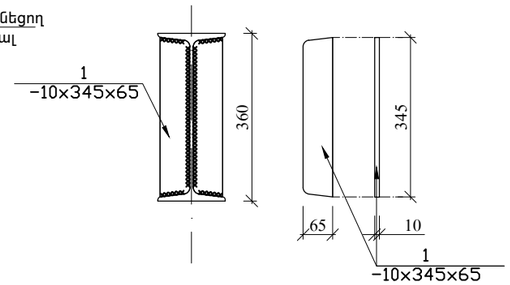

12- 12

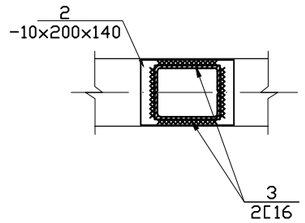

ՀԱՆԳՈՒՅՑ 3

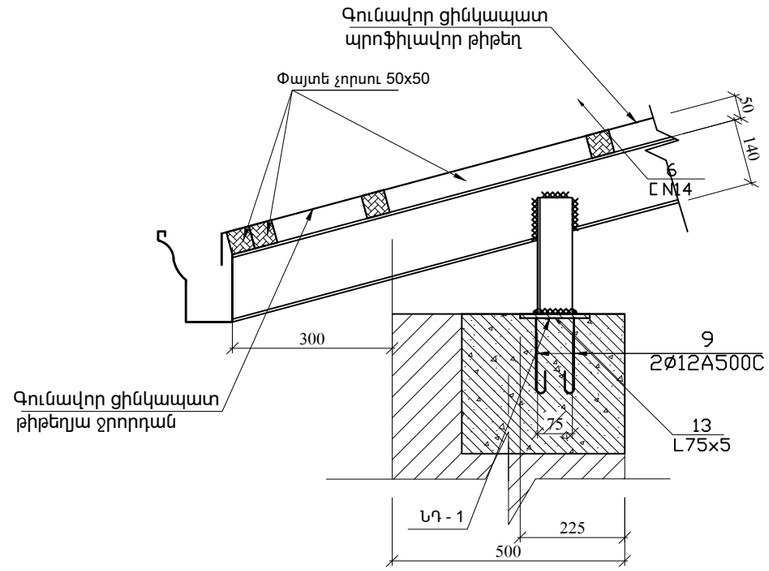

ՀԱՆԳՈՒՅՑ 2

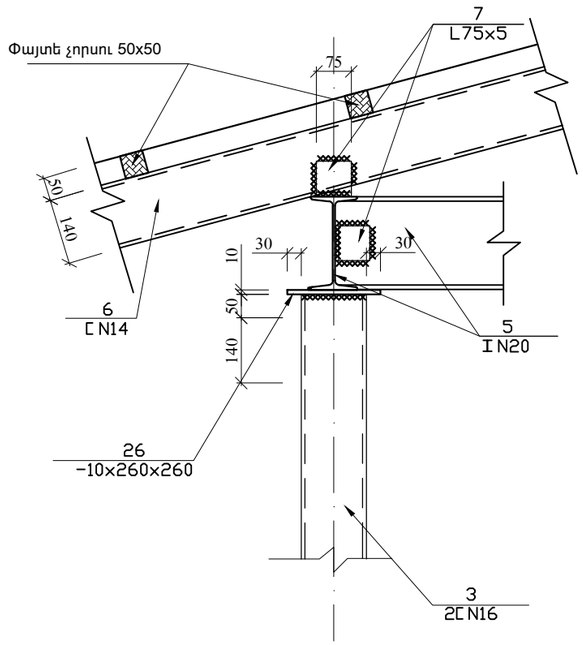

13 - 13

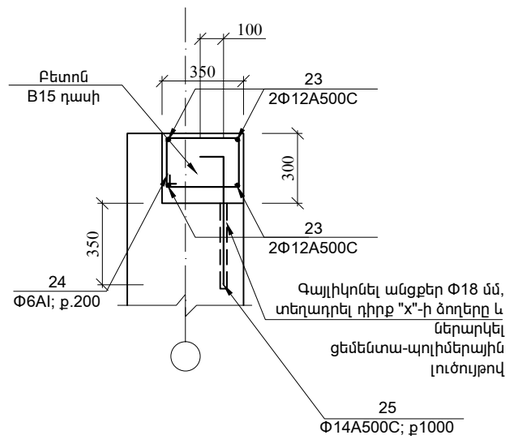

ՆՆԲ պետ	Ա. Պետրոսյան		ԵՔ-ՊԸԱՇՁԲ-11/12-1			
Ն.Գ.Ի.	Ռ. Իսագուլյան		Երևան Մալաթիա-Սեբաստիա վարչական շրջանի վարչական 2-րդ մասնաշենքի հարթ տանիքի վերակառուցումը թեք լանջավոր տանիքի			
			Հանգույցներ 1...3	Փուլ	Թերթ	Թերթեր
				ԱՆ	13	15
			Կոնստրուկցիա	«Դի-Ար-Գե Շին» ՍՊԸ		